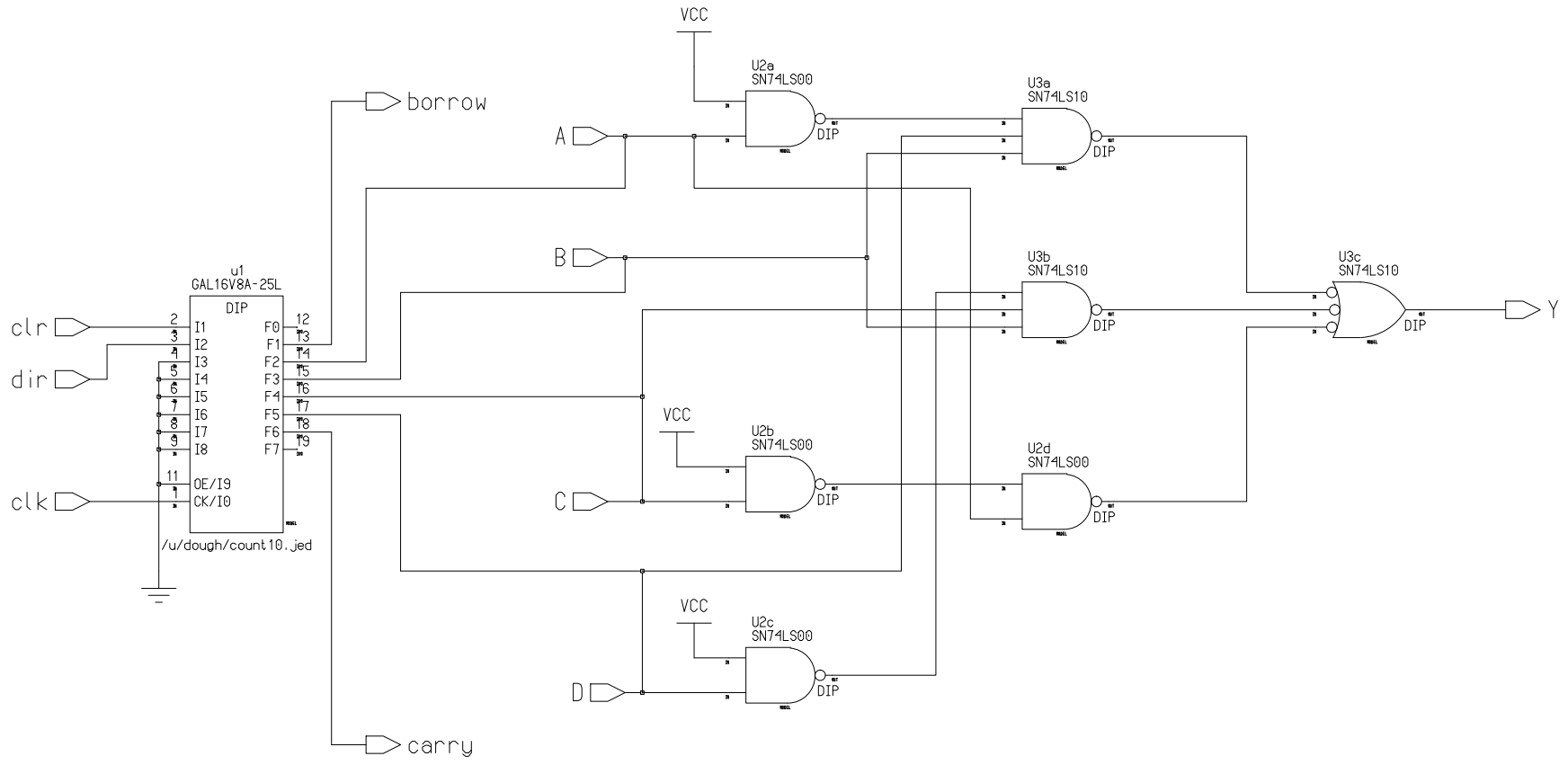

bcd

Doug Hall Jan. 1995